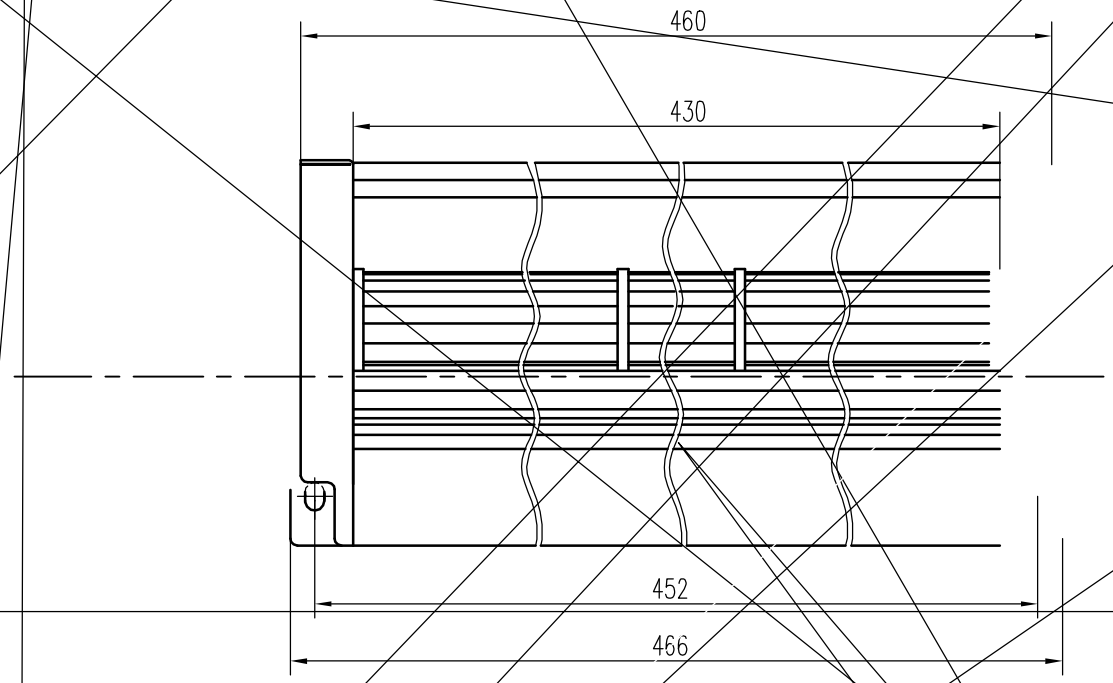

98.7

标记	处数	分区	更改文件号	签名	年月日
设计			标准化		
审核					
工艺			批准		共 张 第 张